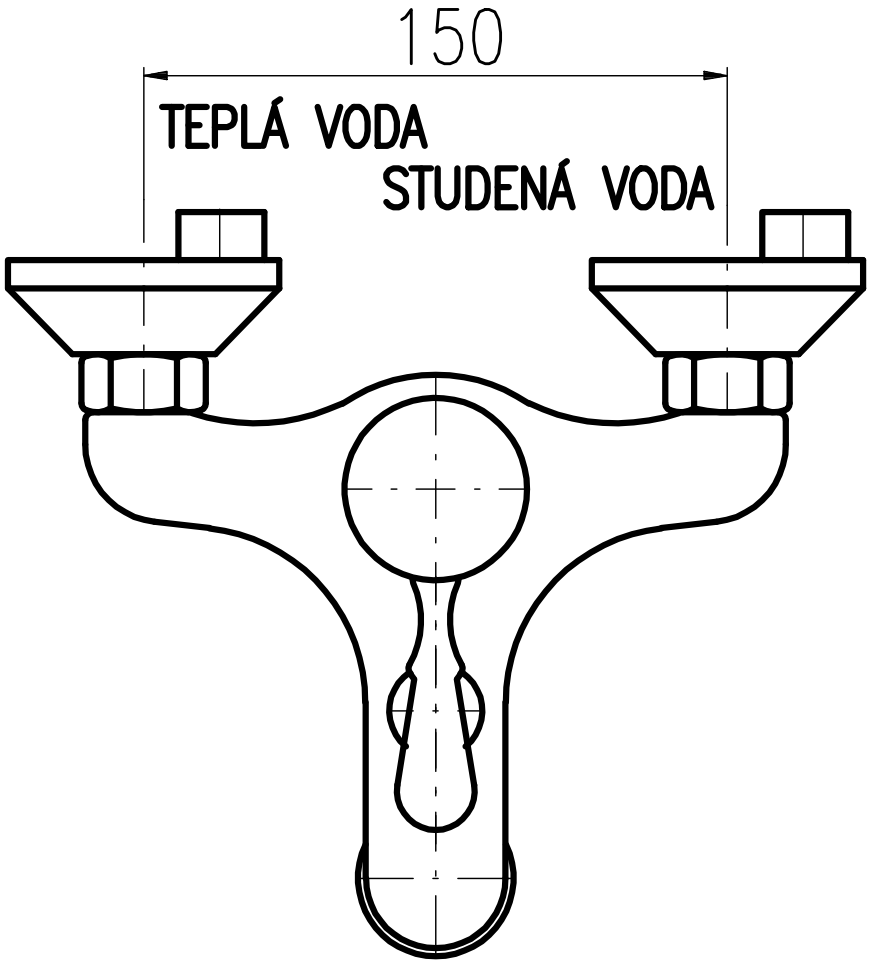
150
TEPLÁ VODA
STUDENÁ VODA

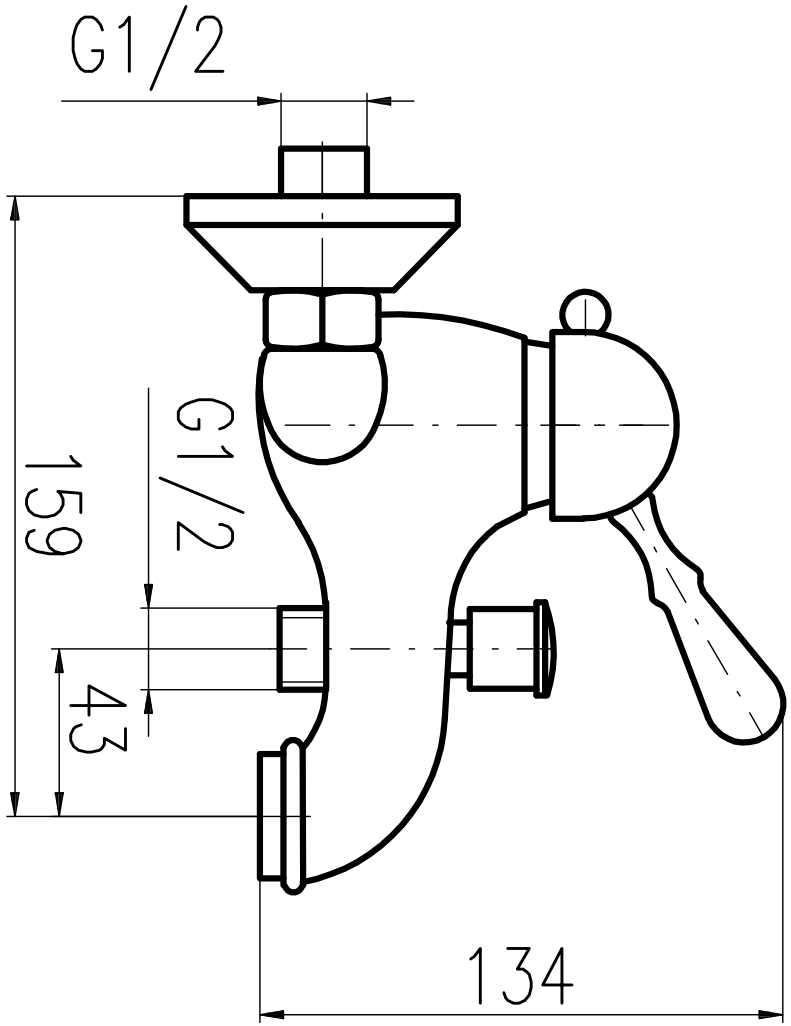
G1/2
159
G1/2
43
134