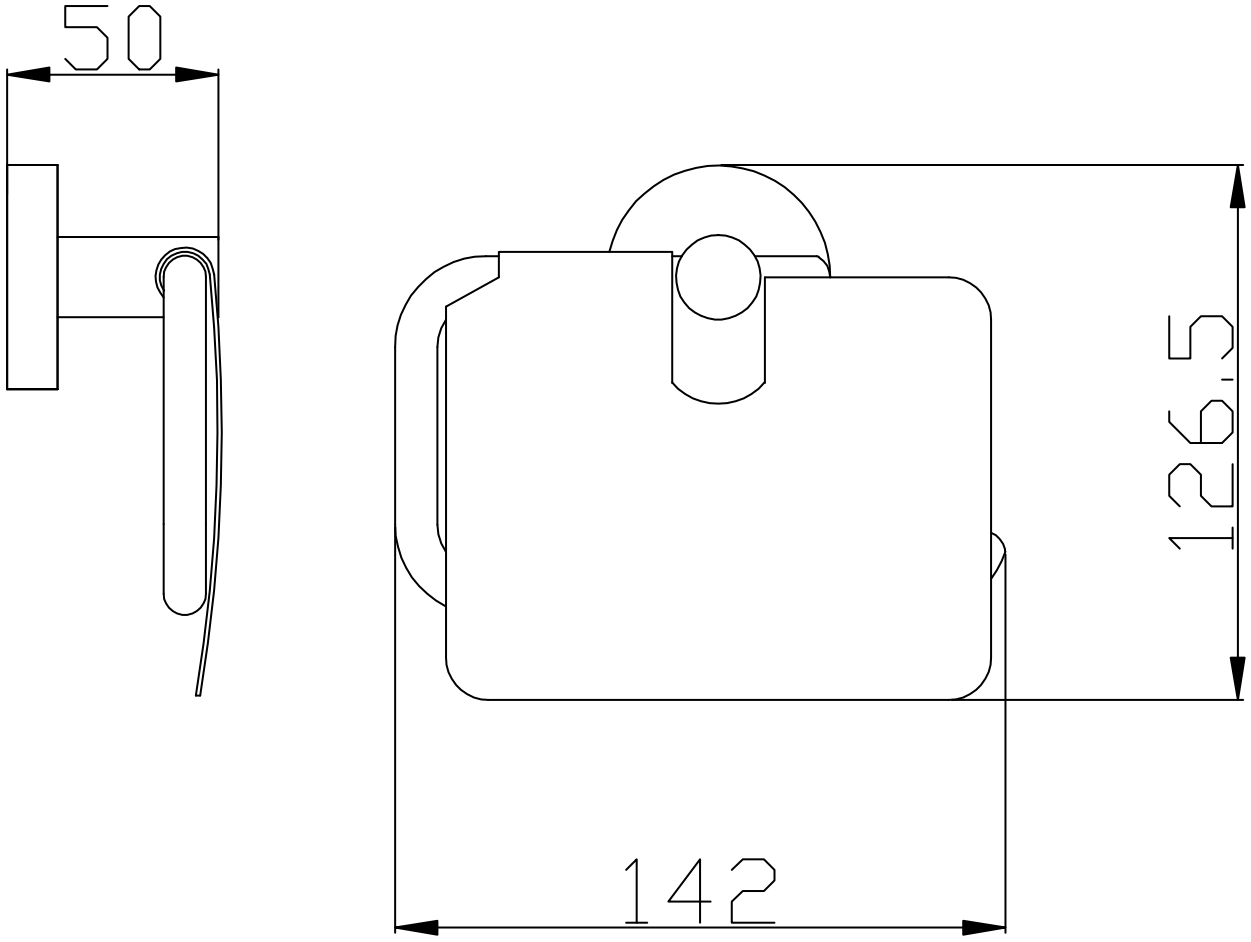
50
126.5
142